djadun | regeltechnik

Abb. TW-E/0.50-A4015

Abb. TW-E/0.50-S3

Elektronischer Thermostat Wandmontage TW-E/..

interner oder externer Fühler Djadun F../11
1 potentialfreier Ausgang 1 x EPU (SPDT)?
Wirksinn umschaltbar Heizen (WE) oder Kühlen
Industriegehäuse 125 x 85 (125) x 58 (70) mm, IP54

Technische Daten

Elektrisch	Versorgungsspannung	230 Vac, 50/60 Hz
	Leistungsaufnahme	< 1,5 VA
	Ausgang	potentialfreies Relais, 1 x EPU (SPDT), 10 (4) A
	Lebensdauer elektrisch	mind. 100.000 Schaltungen
Funktionen	Einstellbereich	siehe Bestellinformation
	Jumper Heizen / Kühlen	Heizen = Jumper rechts gesteckt (WE = Werkseinstellung) Kühlen = Jumper links gesteckt
	Sollwertkorrektur SK	±5 K, intern einstellbar
	Hysterese	0,1...2,5 K (WE 1 K)
Sicherheit	Schutzart / Schutzklasse	IP54 / II nach DIN 60730-1
	EMV-Störaussendung	erfüllt EN 66000-6-3:2007/A1:2011/AC:2012, 60730-1:2011
	CE-Konformität	nach 2014/35/EU
	Umgebungstemperatur	Betrieb 0...50 °C; Lager -10...+70 °C
Mechanisch	Anschlusstechnik	Schraubklemmen 2,5 mm² / Federklemmtechnik für Fühler
	Gehäuse	125 x 85 (125) x 58 (70) mm, ABS (grau)
	Kabeleinführung	Kabelverschraubungen M20 und M12 S3 mit Doppelmembran M20 in Rückwand
	Gewicht	ca. 340 g
Sicherheitshinweise	**Vor dem Öffnen ist das Gerät spannungsfrei zu schalten!** Der Regler darf nur von autorisiertem Fachpersonal geöffnet werden. Die bestehenden Sicherheitsvorschriften (z.B. VDE 0100, EN 60730-T1) sowie Vorschriften der örtlichen EVU sind zu beachten. Fehler beim Anschließen können zur Zerstörung des Reglers und/oder der angeschlossenen Peripheriegeräte führen!	

Produktmerkmale

Anwendung	Zum Schalten von Ventilatoren und/oder elektrischen Heizgeräten in Industriegebäuden, im Marinesektor in Pantrys und in landwirtschaftlichen Betrieben.
Funktion	potentialfreier Schaltausgang 1 x EPU für Heizen (WE) oder Kühlen
Versorgungsspannung	230 Vac

Bestellinformation

Artikelnummer	Kontakt	Bereich	Ausführung	Kennung
TW-E/0.50	SPDT (EPU)	0...50 °C	Einstellskala außen, für externe Fühler	--
TW-E/0.50-A4015	SPDT (EPU)	0...50 °C	Einstellskala außen, interner Fühler	--
TW-E/0.50-A4005	SPDT (EPU)	0...50 °C	Einstellskala innen, für externe Fühler	S6
TW-E/0.50-A4086	SPDT (EPU)	0...50 °C	Einstellskala innen, interner Fühler	--
TW-E/0.50-S3	SPDT (EPU)	0...50 °C	wie A4086, jedoch als Sonderausführung für Marine mit Kabeleinführung in Rückwand	S3 RTHR-1

Schaltschema

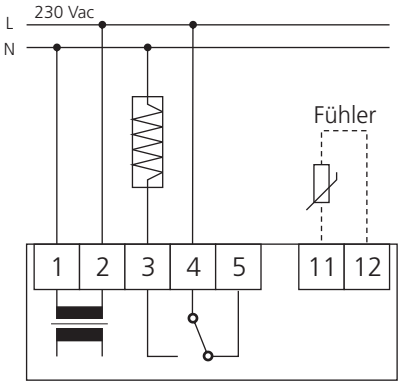

Funktionsdiagramm TW-E/..

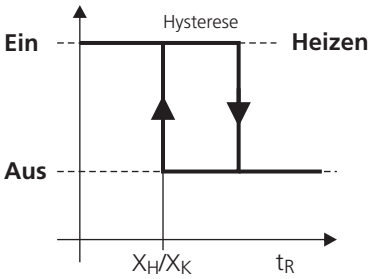

Aufbau und Abmessungen

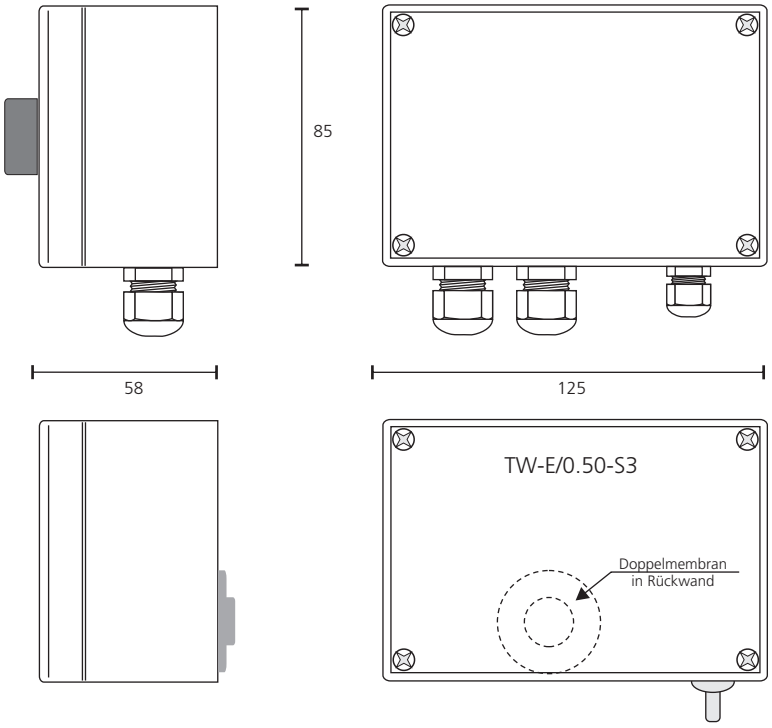

Bohrplan

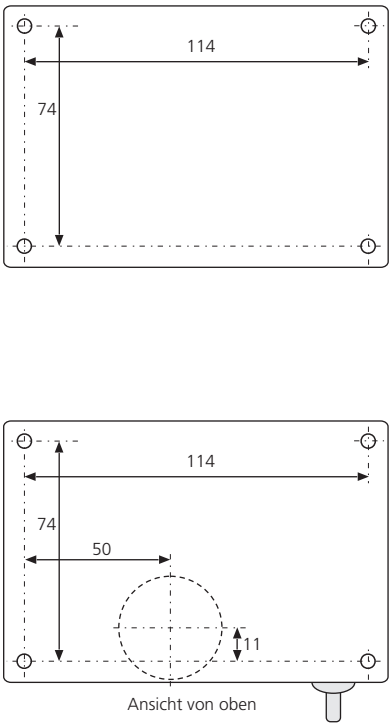

Platine TW-E/..

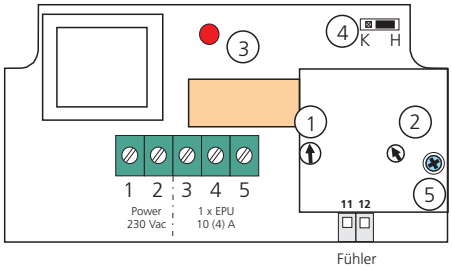

1. Sollwerteinstellung
2. Hysterese
3. LED Anzeige Schaltstellung Relais
4. Jumper H / K (rechts = Heizen / links = Kühlen)
5. Fühlerkorrektur